DTⅡ03J0121514

标记	文件号	修改内容	签名	日期

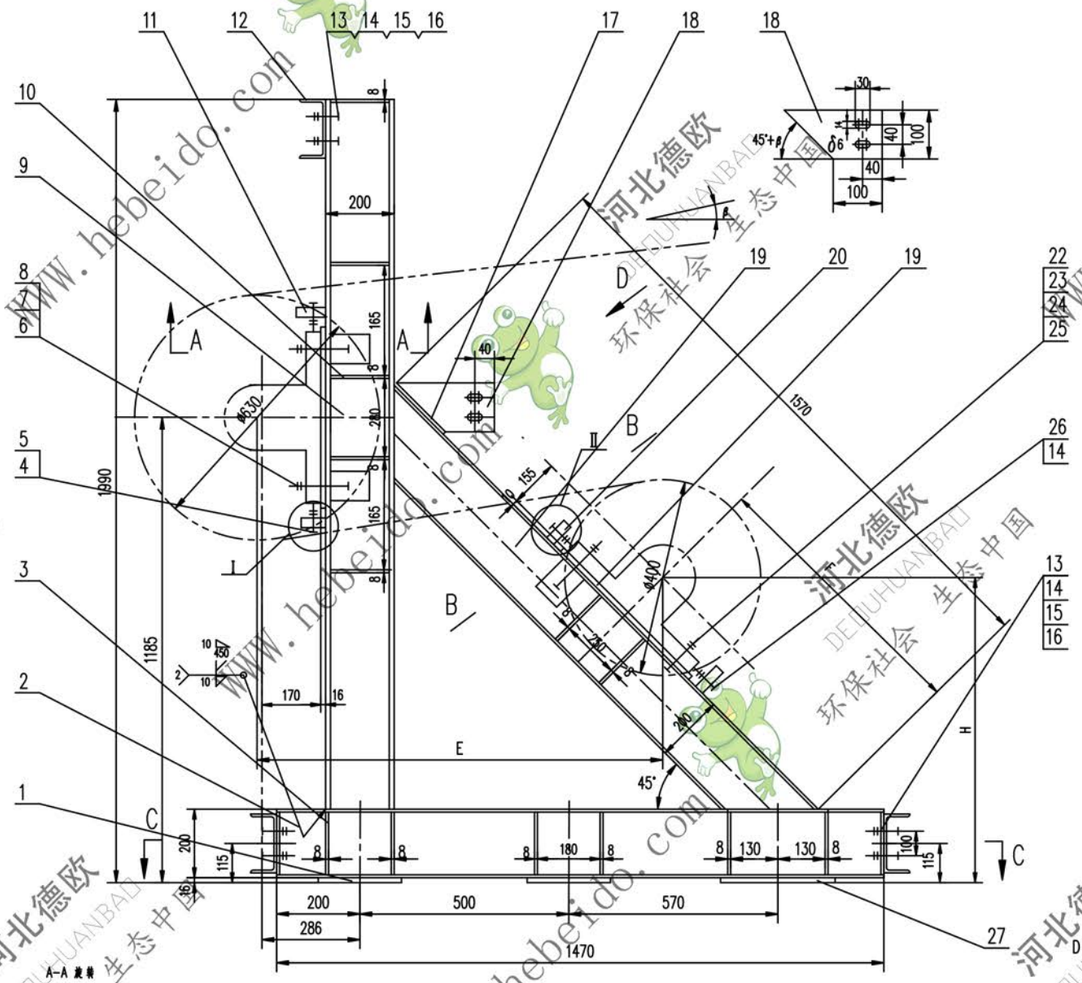

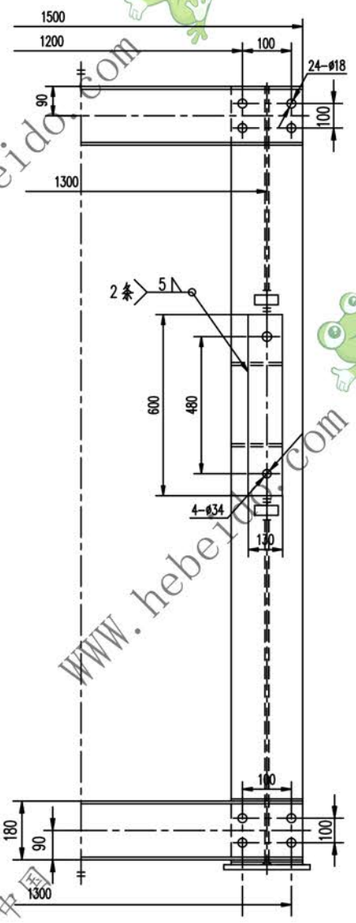

表一

B	0°	2°	4°	6°	8°	10°	12°	14°	16°	18°
E	1116	1078	1044	1011	981	953	927	902	878	856
H	830	867	902	934	964	993	1019	1044	1068	1090
F	703	756	805	851	893	933	971	1006	1039	1071

表二

β		0°	2°	4°	6°	8°	10°	12°	14°	16°	18°
件17	规格	6X83X150	6X83X145	6X83X140	6X83X135	6X83X130	6X83X130	6X83X125	6X83X120	6X83X120	6X83X120
	质量 单件	0.707	0.683	0.659	0.636	0.612	0.612	0.589	0.565	0.565	0.565
	质量 总计	1.414	1.366	1.318	1.272	1.224	1.224	1.178	1.130	1.130	1.130
件18	质量 单件	0.707	0.691	0.676	0.662	0.648	0.636	0.624	0.613	0.602	0.591
	质量 总计	1.414	1.382	1.352	1.324	1.296	1.272	1.248	1.226	1.204	1.182

技术要求

1. 所有材料下料周边表面粗糙度为 $\sqrt{100}$，割孔表面粗糙度为 $\sqrt{25}$
2. 未注焊缝均为连续角焊，焊缝高度为被焊件最小厚度。
3. 件3与焊缝相碰处切角 15X45°。
4. 与件1踏制把合处的箱板从需开单边坡口，且焊后磨平。

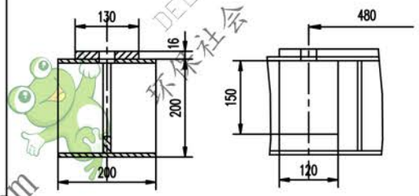

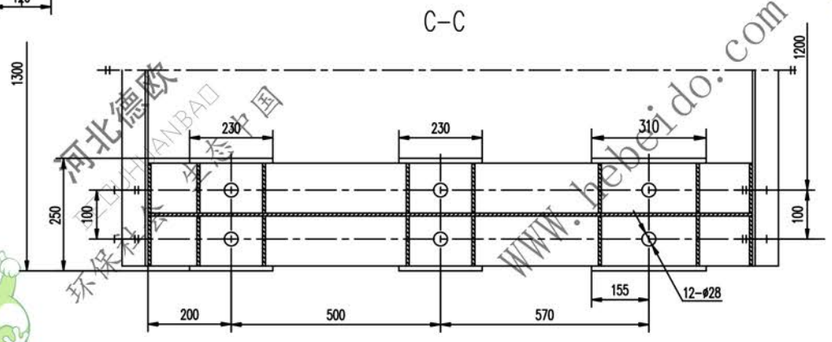

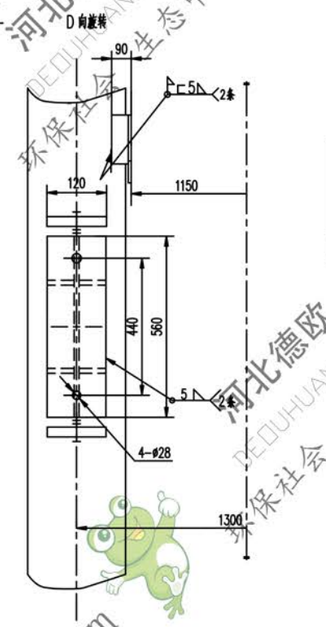

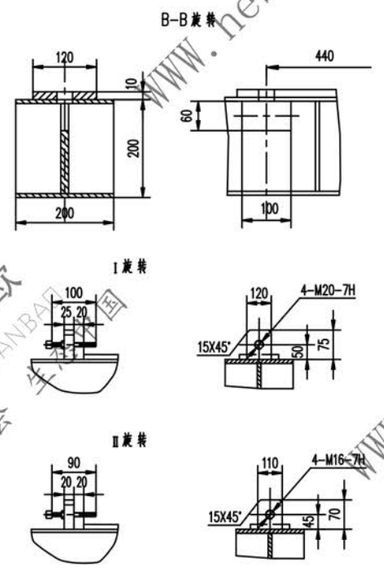

序号	代号	名称	数量	材料	单重	总重	备注
					重量(kg)		
27		钢板 16X250X310	2	Q235-A	9.734	19.47	
26	GB85-88	螺栓 M16X90	4	成品	0.138	0.552	
25	GB93-87	垫圈 24	4	成品	0.026	0.104	
24	GB97.1-85	垫圈 24	4	成品	0.032	0.128	
23	GB6170-86	螺母 M24	4	成品	0.112	0.448	
22	GB5782-86	螺栓 M24X120	4	成品	0.551	2.204	
21		钢板 10X120X560	2	Q235-A	5.275	10.55	
20		钢板 δ20	4	Q235-A	1.209	4.836	
19		H槽钢 200X200X8X12	2	Q235-A	68.46	136.9	
18		钢板 δ6	2	Q235-A			见表 2
17		钢板 δ6	2	Q235-A			见表 2
16	GB93-87	垫圈 16	24	成品	0.008	0.192	
15	GB97.1-85	垫圈 16	24	成品	0.011	0.264	
14	GB6170-86	螺母 M16	28	成品	0.034	0.952	
13	GB5783-86	螺栓 M16X55X50	24	成品	0.102	2.448	
12		钢板 180X70X9-1500	3	Q235-A	34.49	103.5	
11		钢板 δ25	4	Q235-A	1.766	7.064	
10		钢板 16X130X600	2	Q235-A	9.797	19.59	
9		H槽钢 300X200X8X12-1774	2	Q235-A	87.57	175.1	
8	GB97.1-85	垫圈 30	4	成品	0.032	0.256	
7	GB6170-86	螺母 M30	8	成品	0.112	.344	
6	GB5782-86	螺栓 M30X150	4	成品	0.551	2.204	
5	GB6170-86	螺母 M20	4	成品	0.034	0.680	
4	GB85-88	螺钉 M20X100	4	成品	0.250	1.000	
3		钢板 8X174X95	60	Q235-A	1.027	61.62	
2		H槽钢 200X200X8X12-1470	2	Q235-A	73.4	146.7	
1		钢板 16X230X250	4	Q235-A	7.222	28.89	

设计	李晓强	工艺会审		合同号	02	DTⅡ03J0121514	
校对		批准	李晓强		机架	图样标记	重量 kg 比例
复核	刘飞	图形输入					726.0
标准化检查		日期			焊件		共 90 页 第 48 页

A1 | 图纸文件名 | DT64\03J\0121514