DTII03J0121412

| 标记 | 文件号 | 修改内容 | 签名 | 日期 |
|---|---|---|---|---|
| | | | | |

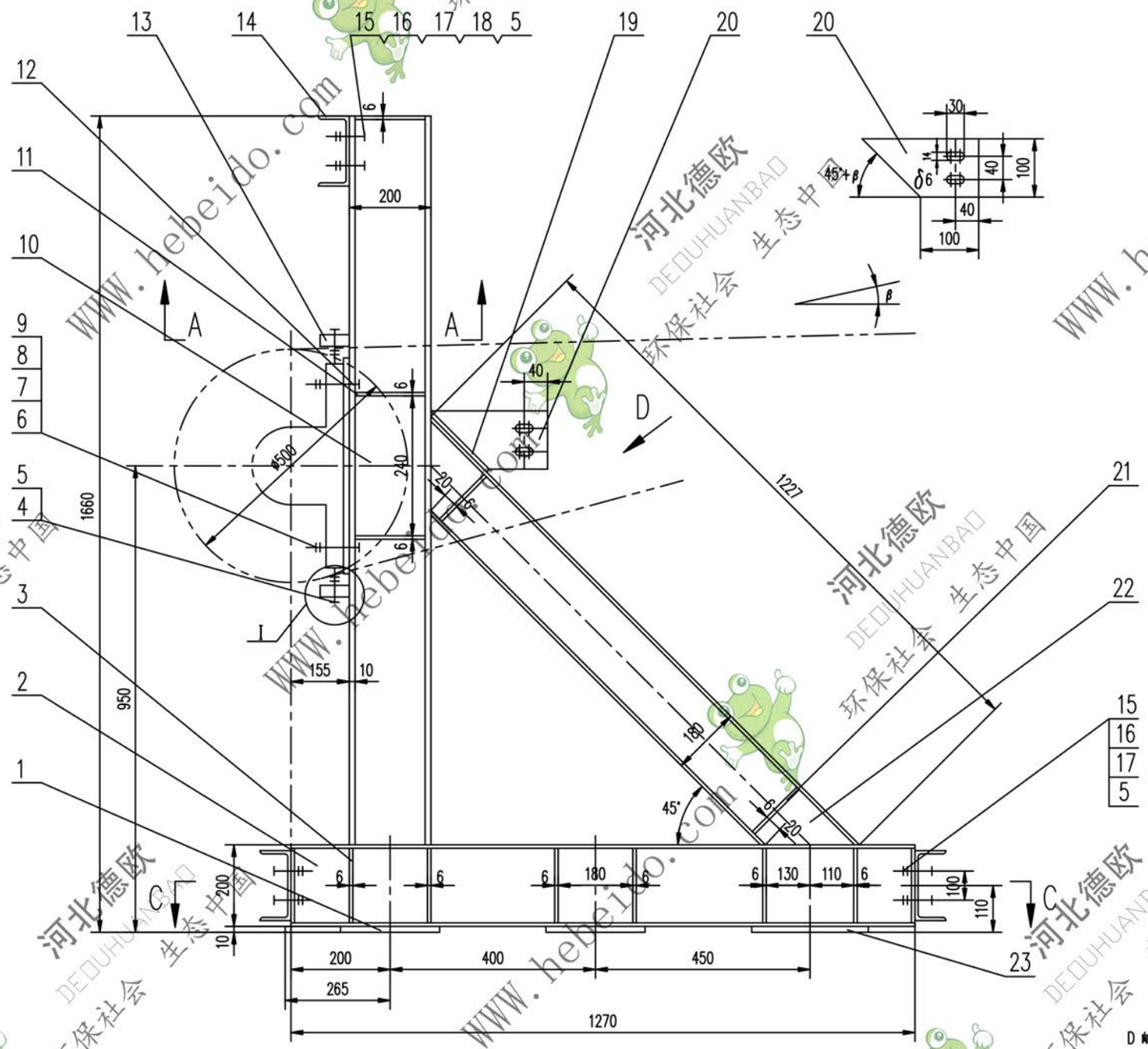


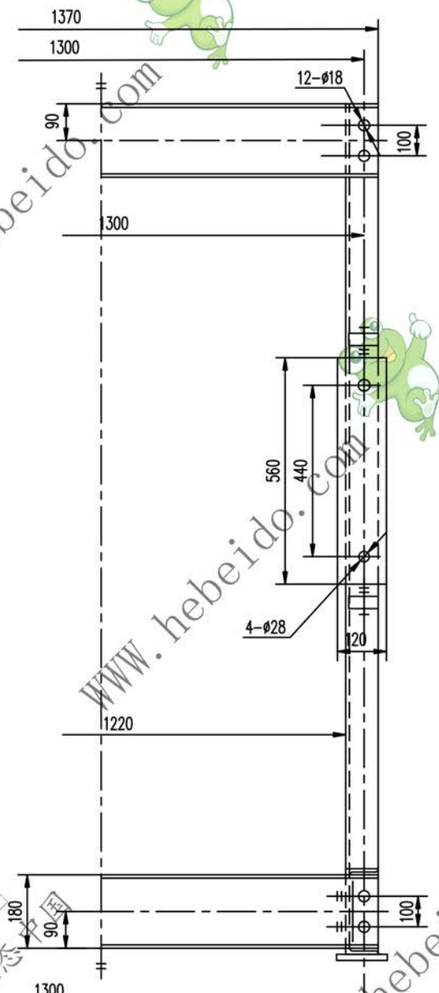





| β | | 0° | 2° | 4° | 6° | 8° | 10° | 12° | 14° | 16° | 18° |
|---|---|---|---|---|---|---|---|---|---|---|---|
| 件19 | 规格 | 6X88X150 | 6X88X145 | 6X88X140 | 6X88X135 | 6X88X130 | 6X88X130 | 6X88X125 | 6X88X120 | 6X88X120 | 6X88X120 |
| | 质量 单件 | 0.707 | 0.683 | 0.659 | 0.636 | 0.612 | 0.612 | 0.589 | 0.565 | 0.565 | 0.565 |
| | 质量 总计 | 1.414 | 1.366 | 1.318 | 1.372 | 1.224 | 1.224 | 1.178 | 1.130 | 1.130 | 1.130 |
| 件20 | 质量 单件 | 0.707 | 0.691 | 0.676 | 0.662 | 0.648 | 0.636 | 0.642 | 0.613 | 0.602 | 0.591 |
| | 质量 总计 | 1.414 | 1.382 | 1.352 | 1.324 | 1.296 | 1.272 | 1.248 | 1.226 | 1.204 | 1.182 |

**技术要求**

1. 所有材料下料周边表面粗糙度为 100/ 孔表面粗糙度为 25/
2. 未注焊缝均为连续角焊，焊缝高度为被焊件最小厚度。
3. 与件1槽钢配合的筋板处需开单边坡口，且焊后磨平。

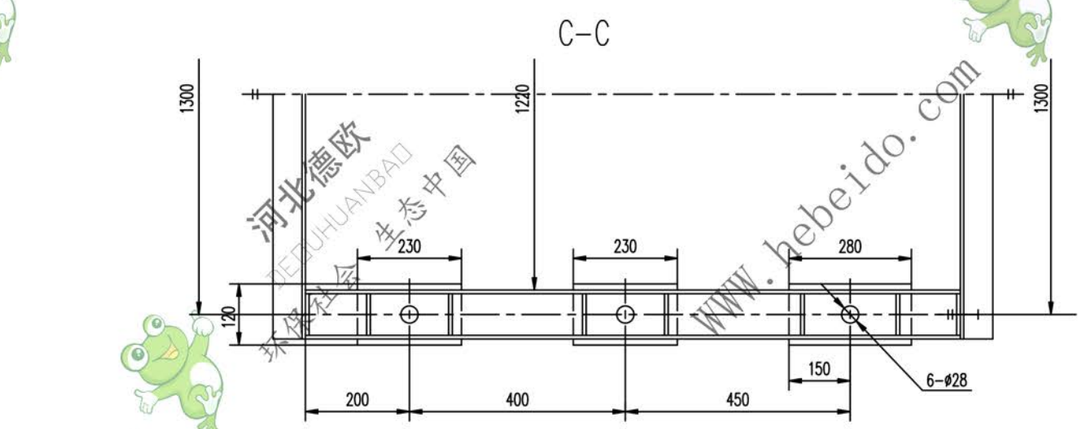


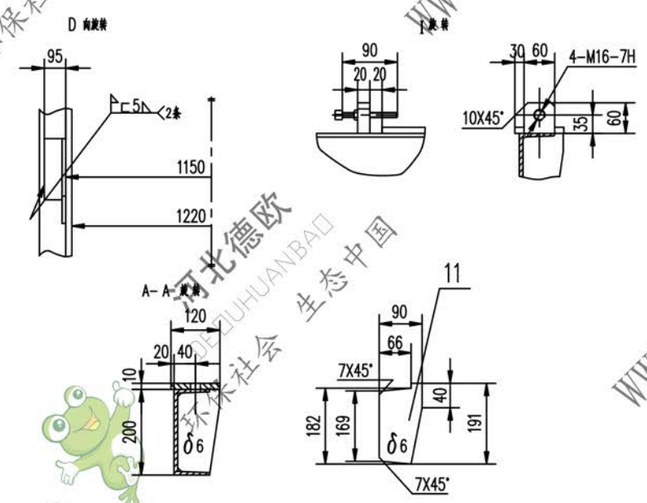


| 序号 | 代号 | 名称 | 数量 | 材料 | 单重 | 总重 | 附注 |
|---|---|---|---|---|---|---|---|
| 23 | | 钢板 10X120X280 | 2 | Q235-A | 2.638 | 5.276 | |
| 22 | | 槽钢 180X70X9 | 2 | Q235-A | 24.05 | 48.10 | |
| 21 | | 钢板 δ6 | 4 | Q235-A | 0.448 | 1.792 | |
| 20 | | 钢板 δ6 | 2 | Q235-A | | | 见表 |
| 19 | | 钢板 δ6 | 2 | Q235-A | | | 见表 |
| 18 | GB853-88 | 垫圈 16 | 4 | 成品 | 0.028 | 0.112 | |
| 17 | GB93-87 | 垫圈 16 | 12 | 成品 | 0.008 | 0.096 | |
| 16 | GB97.1-85 | 垫圈 16 | 12 | 成品 | 0.011 | 0.132 | |
| 15 | GB5782-86 | 螺栓 M16X45 | 12 | 成品 | 0.103 | 1.236 | |
| 14 | | 槽钢 180X70X9-1370 | 3 | Q235-A | 31.50 | 94.50 | |
| 13 | | 钢板 δ20 | 4 | Q235-A | 0.565 | 2.260 | |
| 12 | | 钢板 10X120X560 | 2 | Q235-A | 5.275 | 10.55 | |
| 11 | | 钢板 δ6 | 4 | Q235-A | 0.676 | 2.704 | |
| 10 | | 槽钢 200X75X9-1450 | 2 | 成品 | 37.37 | 74.74 | |
| 9 | GB853-88 | 垫圈 24 | 4 | 成品 | 0.084 | 0.336 | |
| 8 | GB97.1-85 | 垫圈 24 | 4 | 成品 | 0.032 | 0.128 | |
| 7 | GB6170-86 | 螺母 M24 | 8 | 成品 | 0.112 | 0.896 | |
| 6 | GB5782-86 | 螺栓 M24X120 | 4 | 成品 | 0.551 | 2.204 | |
| 5 | GB6170-86 | 螺母 M16 | 16 | 成品 | 0.034 | 0.544 | |
| 4 | GB85-88 | 螺钉 M16X90 | 4 | 成品 | 0.138 | 0.552 | |
| 3 | | 钢板 δ6 | 18 | Q235-A | 0.546 | 9.828 | |
| 2 | | 槽钢 200X75X9-1270 | 2 | Q235-A | 32.73 | 65.46 | |
| 1 | | 钢板 10X120X230 | 4 | Q235-A | 2.167 | 8.668 | |

| | | | |
|---|---|---|---|
| 合同号 | 02 | DTII03J0121412 | |
| 设计 李迪通 工艺会审 | 机架 | 图样标记 | 重量 kg 比例 |
| 校对 | | | 332.9 |
| 审核 刘飞 图形输入 | 部件 | | |
| 标准化检查 日期 | | | 共 90 页 第 44 页 |

A1 原底文件名 DT64\03J\0121412

河北德欧 DEOUHUANBAO 环保社会 生态中国 www.hebeido.com