DTⅡ04A7223 Y Z

标记	文件号	修改内容	签名	日期

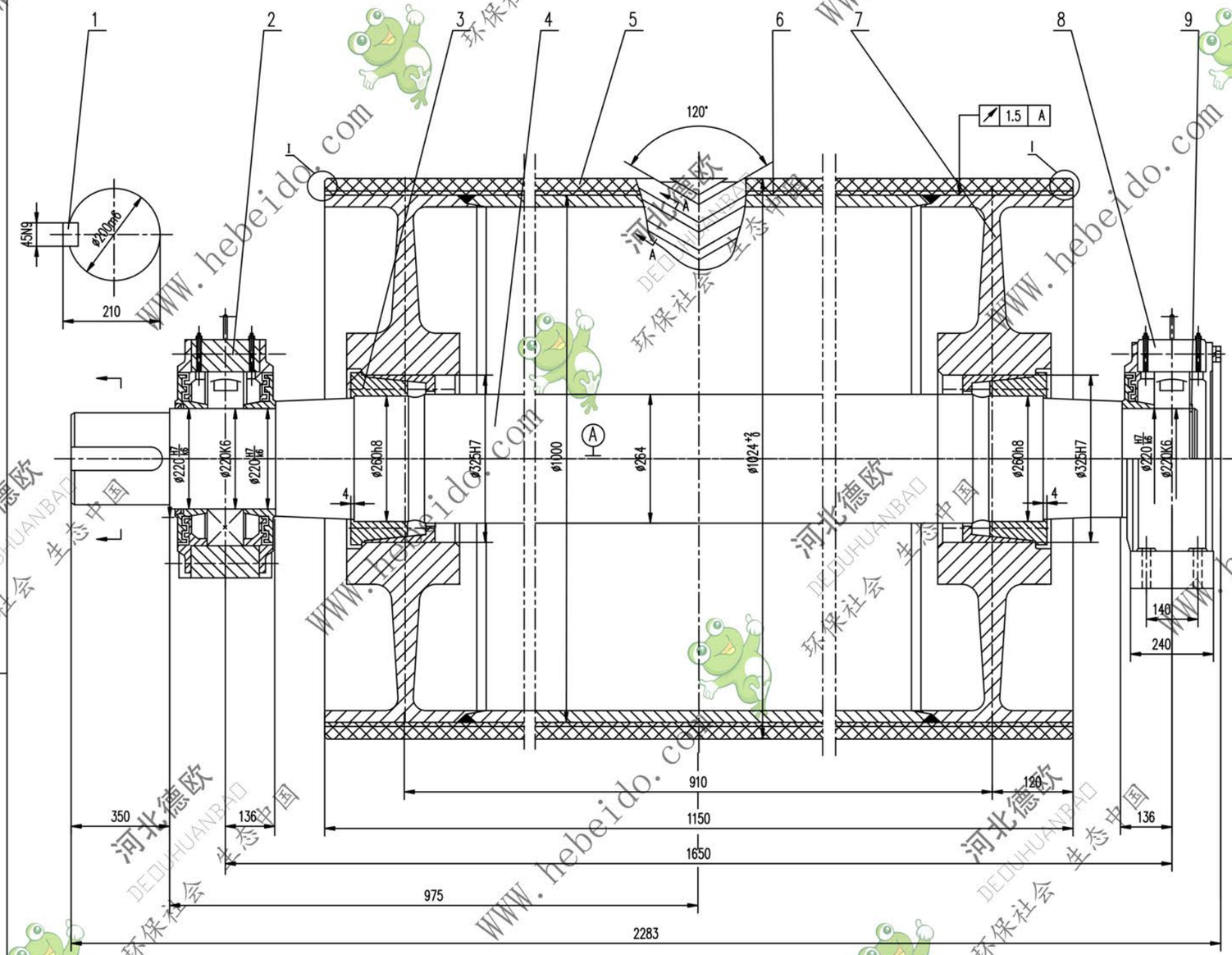

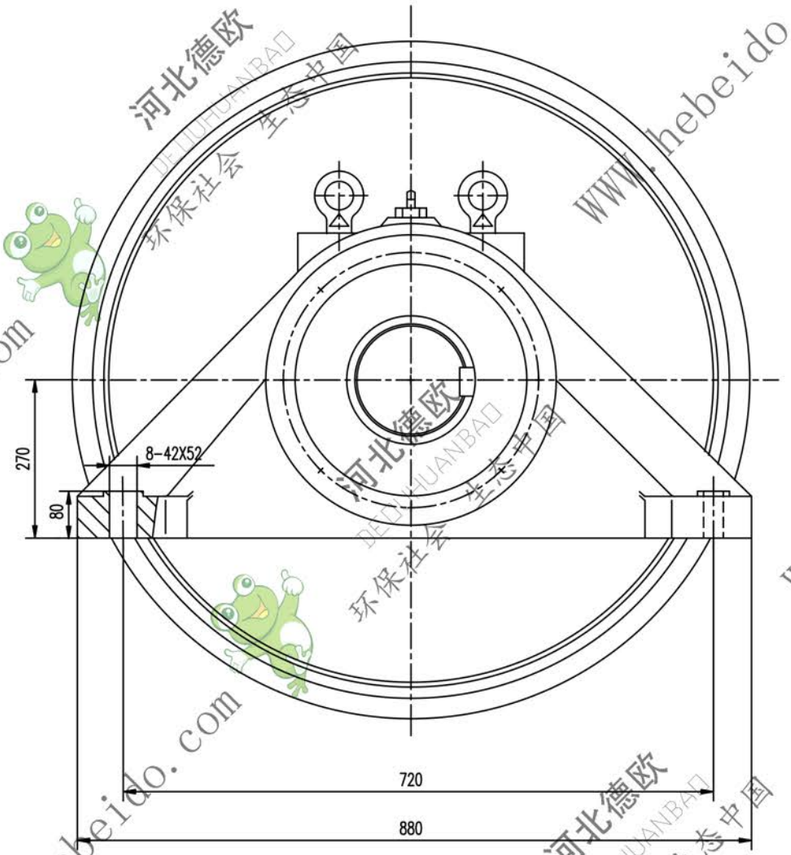

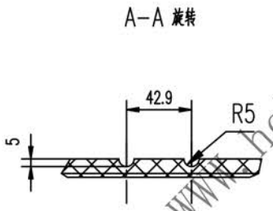

技术要求

1. 液偶需进行静平衡检验，其精度等级为 G40.
2. 轴承和轴承座油腔内应充以锂基润滑脂，轴承充油量为轴承空腔的 2/3 轴承座油腔内应充满.
3. 装轴前应将筒体内部清理干净.
4. 液偶面胶，座胶的物理性能应符合 GB10595–89 中的要求.
5. 胶垫上螺钉拧紧力矩为 355N.m.
6. 解告按 GB10595–89 规定.
7. 件8件2分别为固定，游动轴承座，安装时，要求游动轴承座的轴承两侧有相等游隙.

序号	代号	名称	数量	材料	单重	总重	附注
					重量(kg)		
9	JB/ZQ4354-86	挡圈 220	1		0.265	0.265	
8	DTⅡZ1222	轴承座	1	铸件	382.1	382.1	通用
7	Ⅱ04A7223.2	筒体	1	铸件	1235.8	1235.8	
6		底胶	1	橡胶	13.6	13.6	
5		面胶	1	橡胶	51.73	51.73	
4	Ⅱ04A7223-1	轴	1	45	865	865	
3		胶垫 Z(T)9-260X325	2	铸件	24.8	49.6	
2	DTⅡZ1322	轴承座	1	铸件	387.4	387.4	通用
1	GB1096-79	键C45X320	1	45	2.784	2.784	

设计	李延魁	工艺会审		合同号	传动液筒	DTⅡ04A7223 Y Z	
校对		批准	赵海波			图样标记	重量 kg / 比例
审核	刘飞	图形输入				S	2988 / 1:3
标准化检查		日期			铸件		共 1 页 / 第 1 页

A1 | 图纸大样名 | 04a/7223y